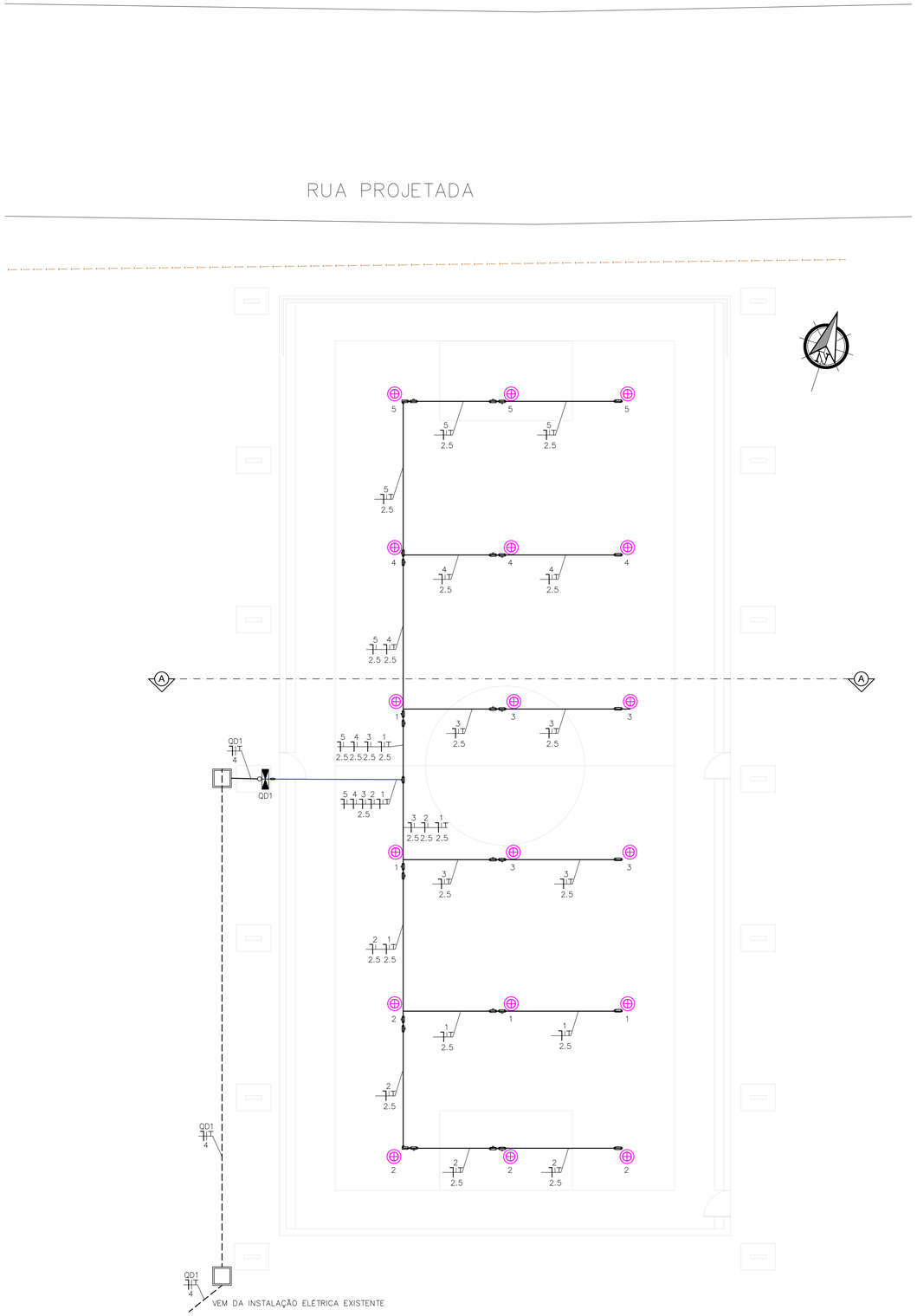

PLANTA ELÉTRICA
ESC.: 1/100

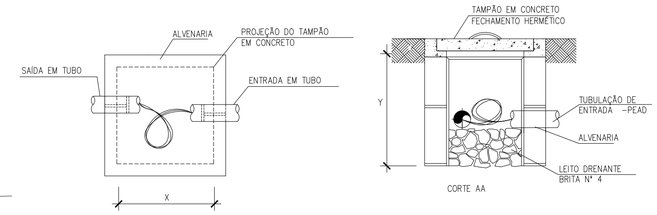

CAIXA DE PASSAGEM EM ALVENARIA NO PISO
SEM ESCALA

CAIXA DE PASS. SUBTERRÂNEA		
DIMENSÕES EM MILÍMETROS		
C	L	P
400	400	400

LEGENDA

- QUADRO DE DISTRIBUIÇÃO
- LUMINÁRIA COM LÂMPADA LED 150W DE APROXIMADAMENTE 15.000Lm FIXADA NA TRELIÇA
- FIOS: FASE, NEUTRO, RETORNO E TERRA RESPECTIVAMENTE
- CAIXA DE PASSAGEM: 0,4x0,4x0,4m
- ELETRODUTO INSTALADO NO PISO
- TUBULAÇÃO SOBREPOR
- CONDULETE

NOTAS:

1– Observar rigorosamente, mostrados no quadro de carga:
- Proteção dos circuitos
- Bitola dos condutores
- Bitola dos dutos

4– É obrigatório o uso de eletrodutos em toda fiação

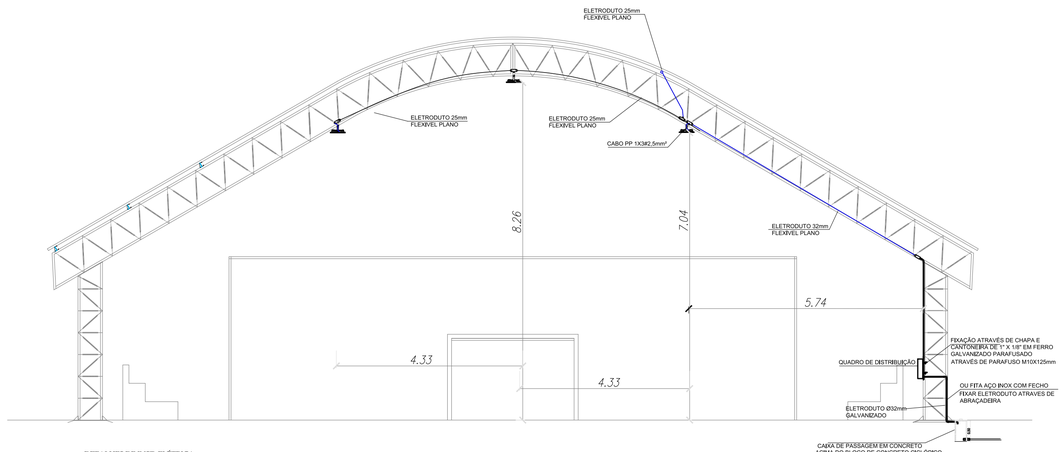

DETALHES DE INST. ELÉTRICA

ESCALA_____1/75

QUADRO DE DISTRIBUIÇÃO GERAL - QGBT, QUADRO PARA 8 CIRCUITOS MONOFÁSICOS														
DESCRIÇÃO CIRCUITO	N° CIRCUITO	LÂMPADAS (W)	CARGA INSTALADA (W)	FATOR DE POTÊNCIA	POTÊNCIA TOTAL (VA)	FATOR DE DEMANDA	DEMANDA MÁXIMA (VA)	TENSÃO (V)	CORRENTE (A)	CONDUTOR			PROTEÇÃO	
		LED							CORRENTE DE PROJETO	FASE	NEUTRO	TERRA	DISJUNTOR (A)	DPS
		150												
ILUMINAÇÃO 1	1	4	600	0.92	652	1	652	220	2,96				1P-10A	
ILUMINAÇÃO 2	2	4	600	0.92	652	1	652	220	2,96				1P-10A	
ILUMINAÇÃO 3	3	4	600	0.92	652	1	652	220	2,96				1P-10A	
ILUMINAÇÃO 4	4	3	450	0.92	489	1	489	220	2,22				1P-10A	
ILUMINAÇÃO 5	5	3	450	0.92	489	1	489	220	2,22				1P-10A	
RESERVA														
TOTAL	5	18	2700		2934		2934	220	13,33	4	4	4	1P-16A	2x20kA

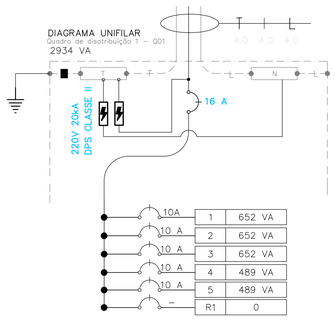

PREFEITURA MUNICIPAL DE OEIRAS- PI

PROJETO:	REFORMA DA QUADRA E CONSTRUÇÃO DA COBERTURA
BAIRRO:	BAIRRO UBERABA
DESENHO:	PLANTA BAIXA DE REFORMA, DIAGRAMA DE COB. E LOCAÇÃO DO DESENHO DA QUADRA
ESCALA:	INDICADA
PROJETISTA:	Estéfane Oliveira Nunes Engenheira Civil CREA-PI 31756 RN 1916831346
DADOS DE CAMPO:	ELVIS
DESENHO/CAD:	IGOR NUNES
DATA:	2022
REV.:	00
FORMATO:	A1
PRANCHA Nº:	ELE-01/01